Code article: 02712

POINCON TETE CYLINDRIQUE TYPE A HSS

Suivant norme DIN ISO 8020A
Matière : HSS (1.3343) DIN ISO 8020A

SN 1855 A - HSS - d1 - L1

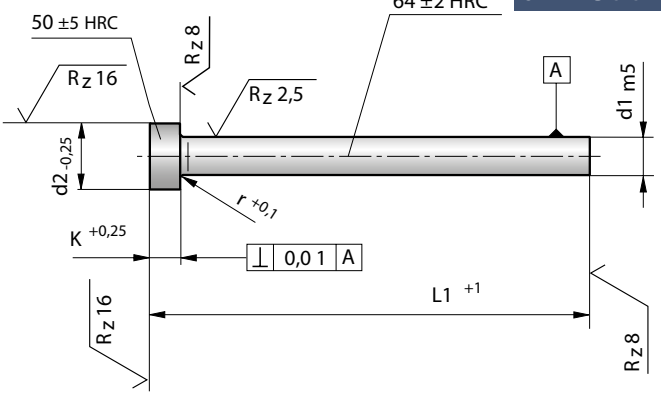

d1	L1	d2	Kr	
3	63	5	3	0,2
	71			
	80			
4	63	6		
	71			
	80			
5	63	8	5	0,3
	71			
	80			
	90			
6	63	9		
	71			
	80			
	90			
	100			
8	63	11		
	71			
	80			
	90			
	100			
10	63	13		
	71			
	80			
	90			
	100			
13	71	16		0,4
	80			
	90			
	100			
16	71	19		
	80			
	90			
	100			
20	80	23		
	90			
	100			
25	80	28		
	90			
	100			
32	1003	5		