EJECTEUR EPAULE TREMPE TYPE CH

Suivant norme DIN ISO 8694 Mat.: 1.2210

Interchangeable avec E 1700

Z92 - d1 - l1

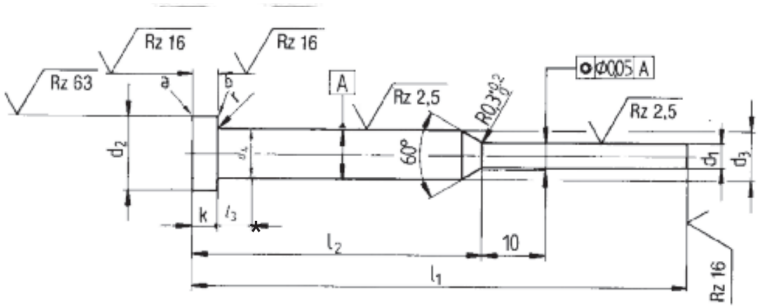

Dureté:
Corps: 60+4/-2 HRC
Tête: 45 +10/-5 HRC

d_1 g 60 um 0,1 steigend 0.1 increments	d_2 0 – 0,2–	d_4	d_3 00 – 0,1	kr 0 – 0,05	r + 0.2 0	l_1 + 2 0								l_3
						63	80	1001	125 25	1602	2 00	2503	3 15	
						l_2 -1 -2								
						25	35	50	50	68 *75	80 *75	1001	160	
0,5	4	d_1+0,03	2	2	0,2		■	■	■	■				5
0,6 + 0,7							■	■	■	■	■			
0,8						■	■	■	■	■	■	■		
0,85									■	■	■			
0,9						■	■	■	■	■	■			
0,95											■			
1						■	■	■	■	■	■	■		
1,1						■	■	■	■	■	■	■		
1,2						■	■	■	■	■	■	■		
1,3 + 1,4						■	■	■	■	■	■	■		
1,5	6		3	3	0,3	■	■	■	■	■	■	■	■	
1,6							■	■	■	■	■	■		
1,7 bis 1,9							■	■	■	■	■			
2							■	■	■	■	■	■	■	
2,1 bis 2,4							■	■	■	■	■			
2,5								■	■	■	■	■	■	

Existe également avec traitement DLC

Z92 DLC - d1 - l1